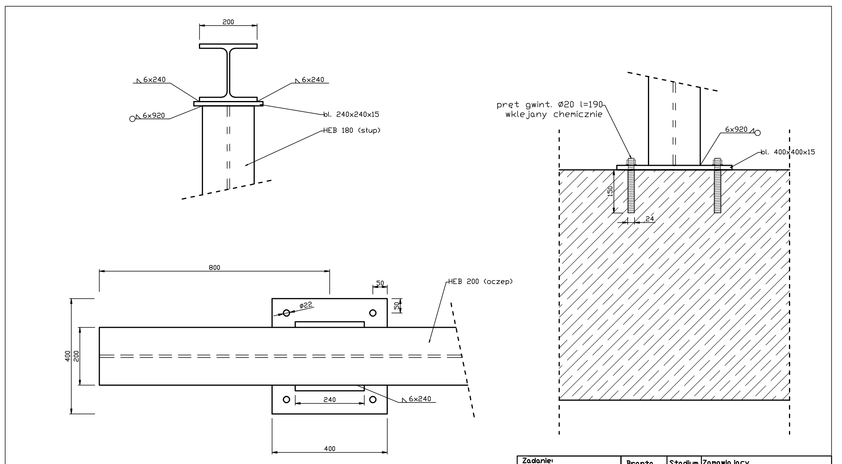

spoina gr. 6 mm o dł. całkowitej 18,56 m

Zadanie: Remont mostu drogowego położonego nad Kanałem Not. w Kościelcu	Branża: mostowa	Stadium: PBW	Zamawiający: Gmina Pakość
Temat: Szczegóły konstrukcyjne - głowice słupa	Autor projektu: mgr inż. Andrzej Hungendorfer upr. bud. KL-II-7342-39/98		
	Kreślił: mgr inż. Andrzej Hungendorfer upr. bud. KL-II-7342-39/98		
	Data: 1.07.12	Skala: 1:10	Nr rysunku: 7

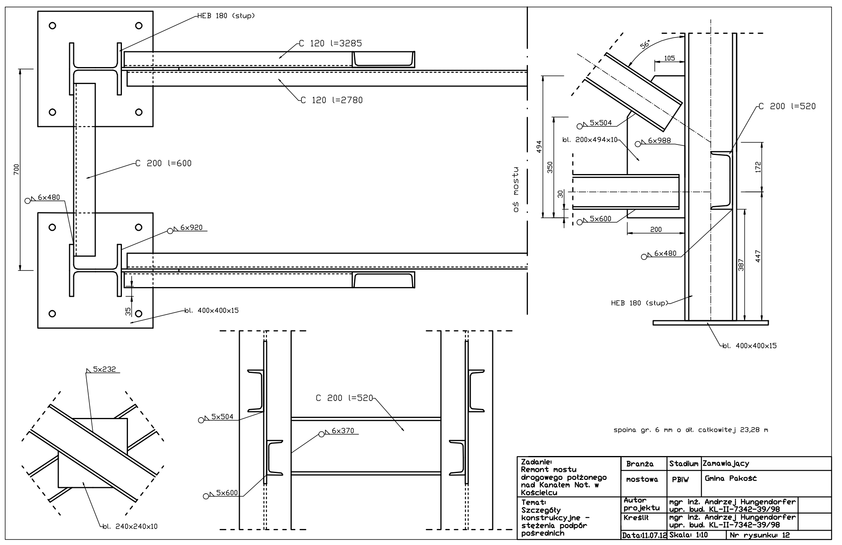

spoina gr. 6 mm o dł. całkowitej 23,28 m

Zadanie: Remont mostu drogowego położonego nad Kanałem Not. w Kościelcu	Branża: mostowa	Stadium: PBW	Zamawiający: Gmina Pakość
Temat: Szczegóły konstrukcyjne - stężenia podpór pośrednich	Autor projektu: mgr inż. Andrzej Hungendorfer upr. bud. KL-II-7342-39/98		
	Kreślił: mgr inż. Andrzej Hungendorfer upr. bud. KL-II-7342-39/98		
	Data: 1.07.12	Skala: 1:10	Nr rysunku: 12

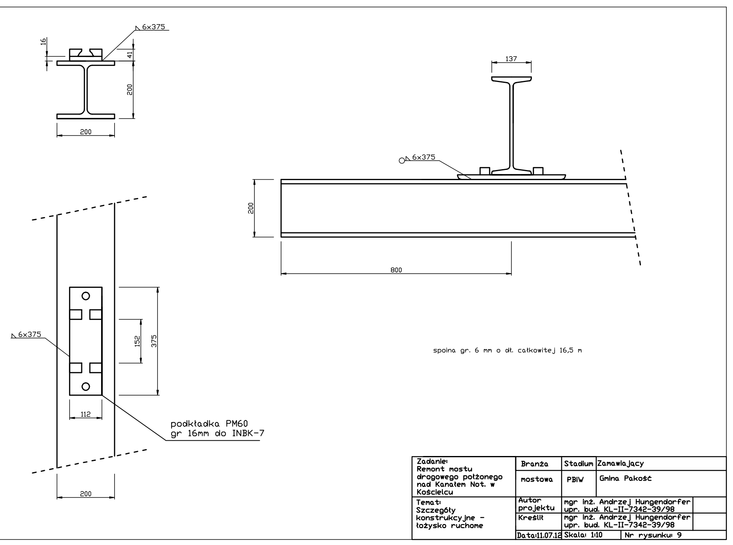

spoina gr. 6 mm o dł. całkowitej 16,5 m

Zadanie: Remont mostu drogowego położonego nad Kanałem Not. w Kościelcu	Branża: mostowa	Stadium: PBW	Zamawiający: Gmina Pakość
Temat: Szczegóły konstrukcyjne - łożysko ruchome	Autor projektu: mgr inż. Andrzej Hungendorfer upr. bud. KL-II-7342-39/98		
	Kreślił: mgr inż. Andrzej Hungendorfer upr. bud. KL-II-7342-39/98		
	Data: 1.07.12	Skala: 1:10	Nr rysunku: 9

spoina gr. 6 mm o dł. całkowitej 26,03 m

Zadanie: Remont mostu drogowego położonego nad Kanałem Not. w Kościelcu	Branża: mostowa	Stadium: PBW	Zamawiający: Gmina Pakość
Temat: Szczegóły konstrukcyjne - przepona przęsła skrajnego	Autor projektu: mgr inż. Andrzej Hungendorfer upr. bud. KL-II-7342-39/98		
	Kreślił: mgr inż. Andrzej Hungendorfer upr. bud. KL-II-7342-39/98		
	Data: 1.07.12	Skala: 1:10	Nr rysunku: 10

spoina gr. 6 mm o dł. całkowitej 32,8 m

Zadanie: Remont mostu drogowego położonego nad Kanałem Not. w Kościelcu	Branża: mostowa	Stadium: PBW	Zamawiający: Gmina Pakość
Temat: Szczegóły konstrukcyjne - przepona przęsła skrajnego	Autor projektu: mgr inż. Andrzej Hungendorfer upr. bud. KL-II-7342-39/98		
	Kreślił: mgr inż. Andrzej Hungendorfer upr. bud. KL-II-7342-39/98		
	Data: 1.07.12	Skala: 1:10	Nr rysunku: 11