Rozdzielnica Odbiorcy

Typowa rozdzielnica przepompowni
Dostawa producenta.
(schemat uproszczony)

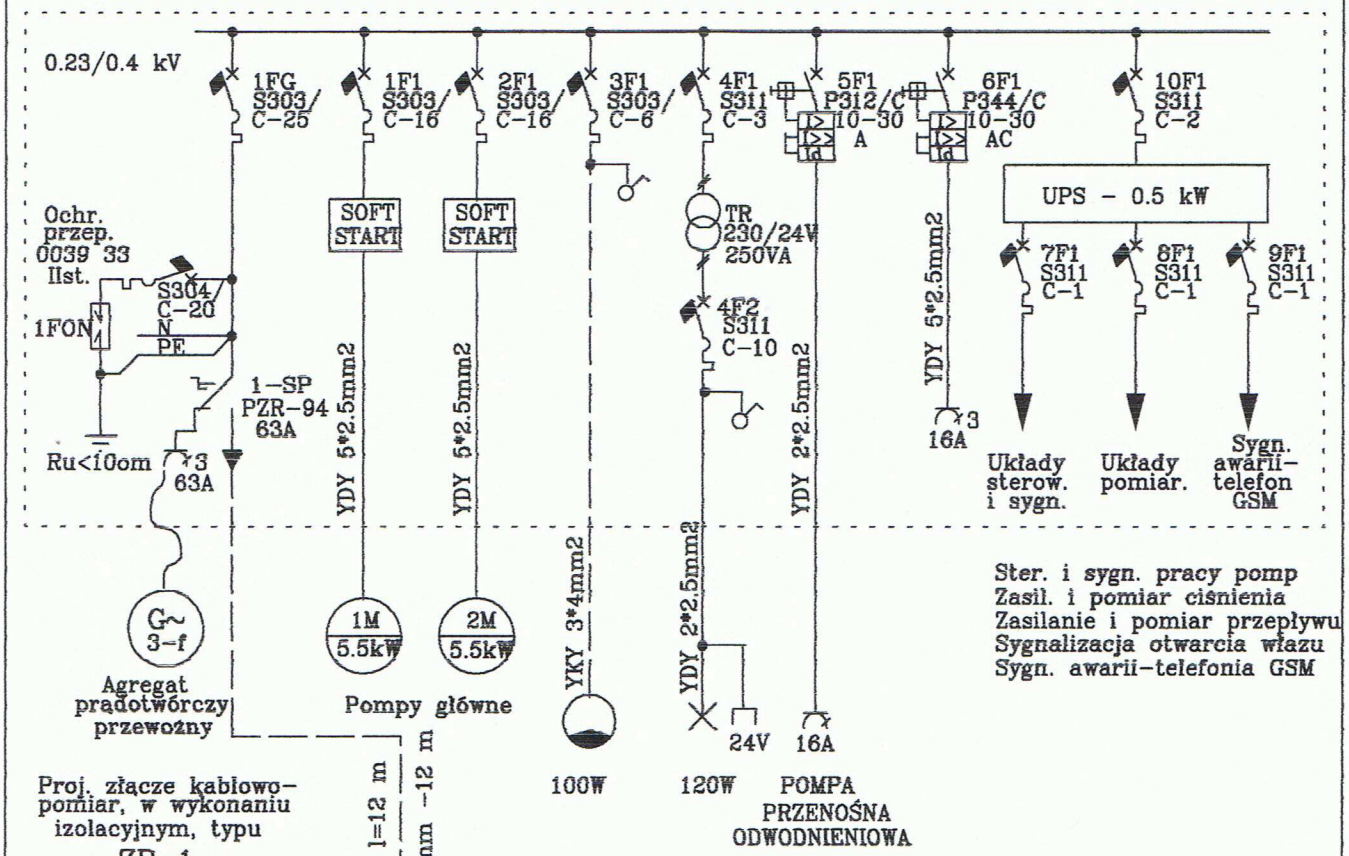

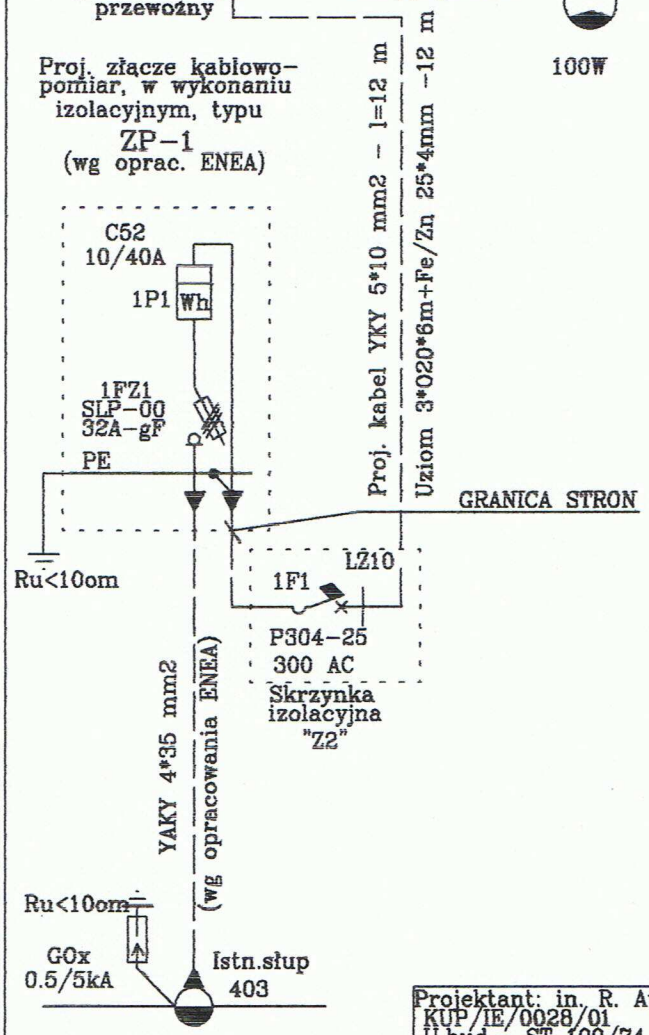

Zestawienie mocy

Moc zainst.	–	Pz = 12.0 kW (5.5 kW rez.)
Moc szczyt.	–	Ps = 6.5 kW
Wsp. mocy	–	cos fi = 0.8
Natęż.prądu	–	I = 12.0 A
Moc przyłącz.	–	Pp = 20.0 kW

Ochrona od porażeń
Układ sieci "TT"
Szybkie wyłączenie

UWAGA: W celu zachowania skuteczności ochrony od porażeń, zastosować złącze kablowo-pomiarowe w obudowie izolacyjnej.

Przepompownia ścieków PS 2

Projektant: in. R. Augusćik KUP/IE/0028/01 Ul.bud.- ST 199/74		Stad:P.B/W	Numer projektu: 8/2007
Sprawdził:mgr inż. R. Kempa KUP/IE/0994/01 Ul.bud.-GT-III-7210/14/77		Część: E L	
		31-10-2008	Podz:
Inwestycja: Projekt kanalizacji ściekowej dla osiedla przy ul. Wyszyńskiego i ulicach przyległych w Pakości. Obiekt: Przepompownia ścieków PS 2, ul. Mieleńska dz. 27/1 Pakość.			Nr archiwalny: *Pak_PS_2*
Rysunek: Schemat rozdziału energii elektrycznej w przepompowni ścieków PS-2.			Numer rysunku: 3